GROVE®
by Manitowoc

GMK5150L
Product Guide

150 t | 60 m | 33,8 m | 97 m

Dimensions • Abmessungen • Encombrement
Dimensiones • Dimensioni • Размеры

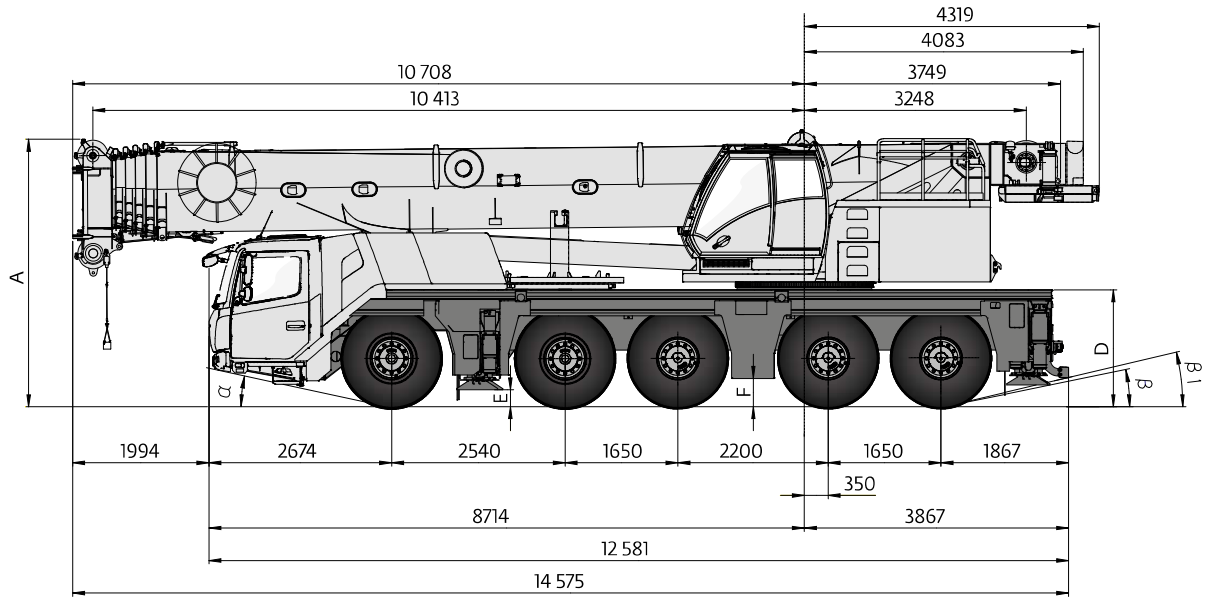

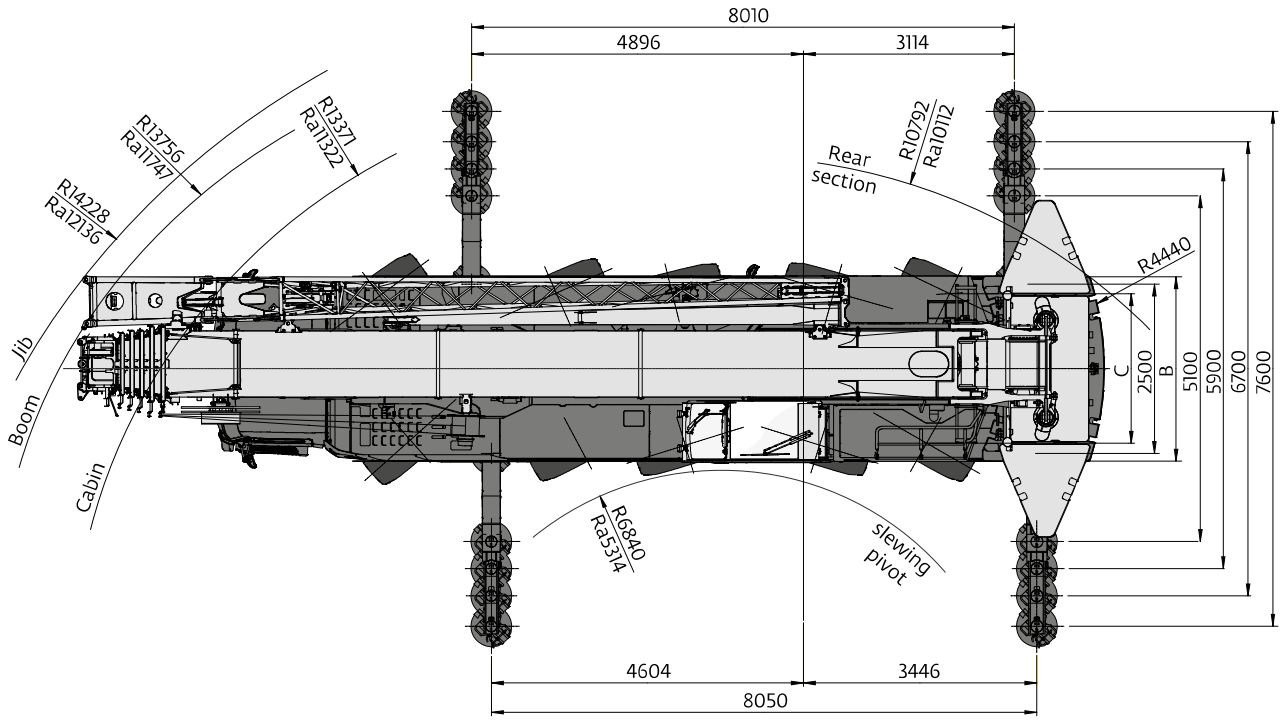

Ra = Radius all wheels steered • Radius allradgelenkt • Rayon toutes les roues directrices • Radio de giro con todas las ruedas giradas • Raggio di curva con tutte le ruote sterzate
Радиус поворота при управлении всеми колесами

	A	A 105 mm**	B	C	D	E	F	α	β	β_1
R14,00/R25	3948	3805	2750	2298	1732	272	431	12*	12*	13*
R16,00/R25	3998	3868	2750	2276	1795	335	494	14*	15*	16*
R20,50/R25	3998	3868	2900	2296	1795	335	494	14*	15*	16*

** *Lowered • Abgesenkt • Surbaissée • Rebaja • Abbassato • Сниженный*

Telescopic boom • Teleskopausleger • Flèche principale • Pluma telescópica
Braccio telescopico • Телескопическая стрела

12,8 - 60,0 m

7,6 m

360°

10,2 t

EN 13000

m	12,8	18,0	23,3	27,9	32,6	37,0	40,3	43,5	47,2	51,1	54,8	57,9	60,0	m
3,0	105,0	104,0	89,5											**3,0**
4,0	88,5	88,5	86,5	65,0										**4,0**
5,0	72,0	73,0	67,5	62,0	52,0									**5,0**
6,0	59,0	59,5	53,5	50,5	45,5	40,0								**6,0**
7,0	46,5	47,5	44,5	41,0	39,5	35,5	33,0	27,5						**7,0**
8,0	35,5	37,5	36,5	35,5	32,5	30,5	29,0	26,5	24,0					**8,0**
9,0	28,0	30,0	31,0	30,0	27,5	26,5	25,0	23,0	22,5	19,1	15,8			**9,0**
10,0	22,5	25,5	26,5	25,5	23,5	23,5	21,5	21,0	19,9	18,7	15,8	12,7	11,8	**10,0**
11,0		21,5	22,5	22,5	20,5	20,5	20,0	18,9	17,9	17,2	15,8	12,7	11,8	**11,0**
12,0		18,2	19,4	19,5	18,1	18,1	17,8	17,3	15,9	15,3	14,6	12,7	11,8	**12,0**
13,0		15,6	16,8	17,0	16,0	16,1	15,9	15,5	14,5	13,6	13,4	12,7	11,8	**13,0**
14,0		13,5	14,7	15,3	14,3	14,9	14,3	13,9	13,1	12,2	12,1	11,5	11,2	**14,0**
15,0		11,8	12,9	13,9	12,8	13,9	12,9	12,6	11,8	11,0	10,9	10,4	10,1	**15,0**
16,0			11,6	12,5	11,3	12,6	11,7	11,4	10,7	9,9	9,9	9,4	9,1	**16,0**
18,0			9,2	10,0	8,9	10,5	9,9	9,5	8,9	8,1	8,1	7,7	7,4	**18,0**
20,0			5,2	8,2	7,1	8,6	8,5	7,9	7,4	6,7	6,7	6,3	6,1	**20,0**
22,0				6,8	5,7	7,2	7,0	6,7	6,3	5,5	5,6	5,2	5,0	**22,0**
24,0				5,6	4,5	6,0	5,8	5,6	5,3	4,6	4,6	4,3	4,1	**24,0**
26,0					3,6	5,0	4,8	4,6	4,4	3,7	3,8	3,5	3,3	**26,0**
28,0					2,8	4,2	4,0	3,8	3,6	2,9	3,1	2,8	2,6	**28,0**
30,0						3,5	3,3	3,1	2,9	2,3	2,5	2,2	2,0	**30,0**
32,0						2,9	2,7	2,5	2,3	1,7	1,9	1,6	1,4	**32,0**
34,0						2,1	2,2	2,0	1,8	1,2	1,3	1,1	0,9	**34,0**
36,0							1,8	1,5	1,3		0,9			**36,0**
38,0							1,4	1,1	0,9					**38,0**
40,0								0,8						**40,0**